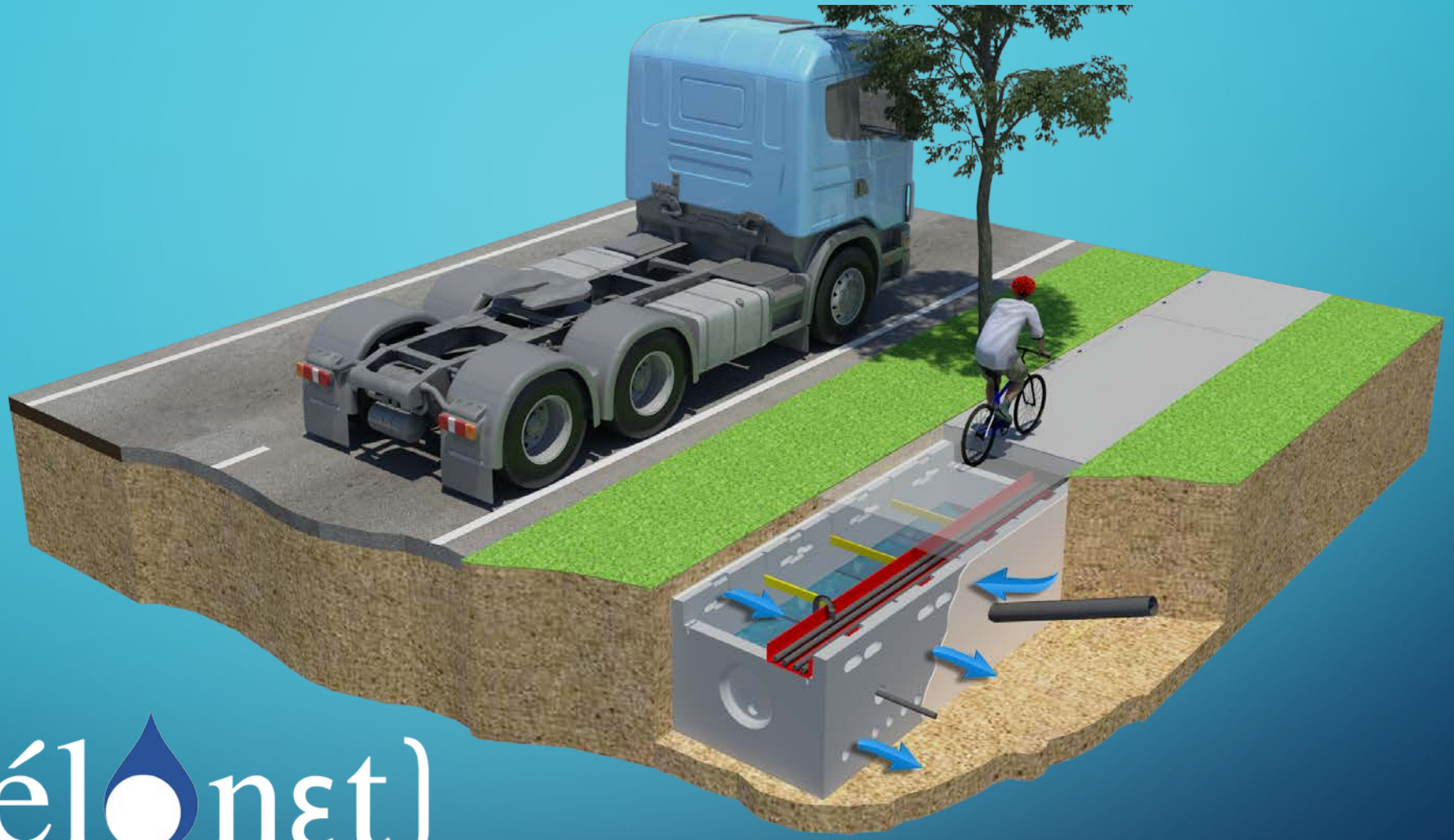

{vélonet}

Innovatief grachtenconcept met geïntegreerd fietspad
“comfortabel fietsen op het water”

Nutsleidingen en rioleringen, soms heel gevaarlijk !

Babbelen lukt nog wel !

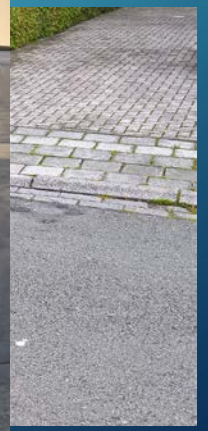

Nutsleidingen en (fiets)paden > nutslijden !

Dit kan beter en vlugger !

‘Smart city proof’, zo kan het ook !

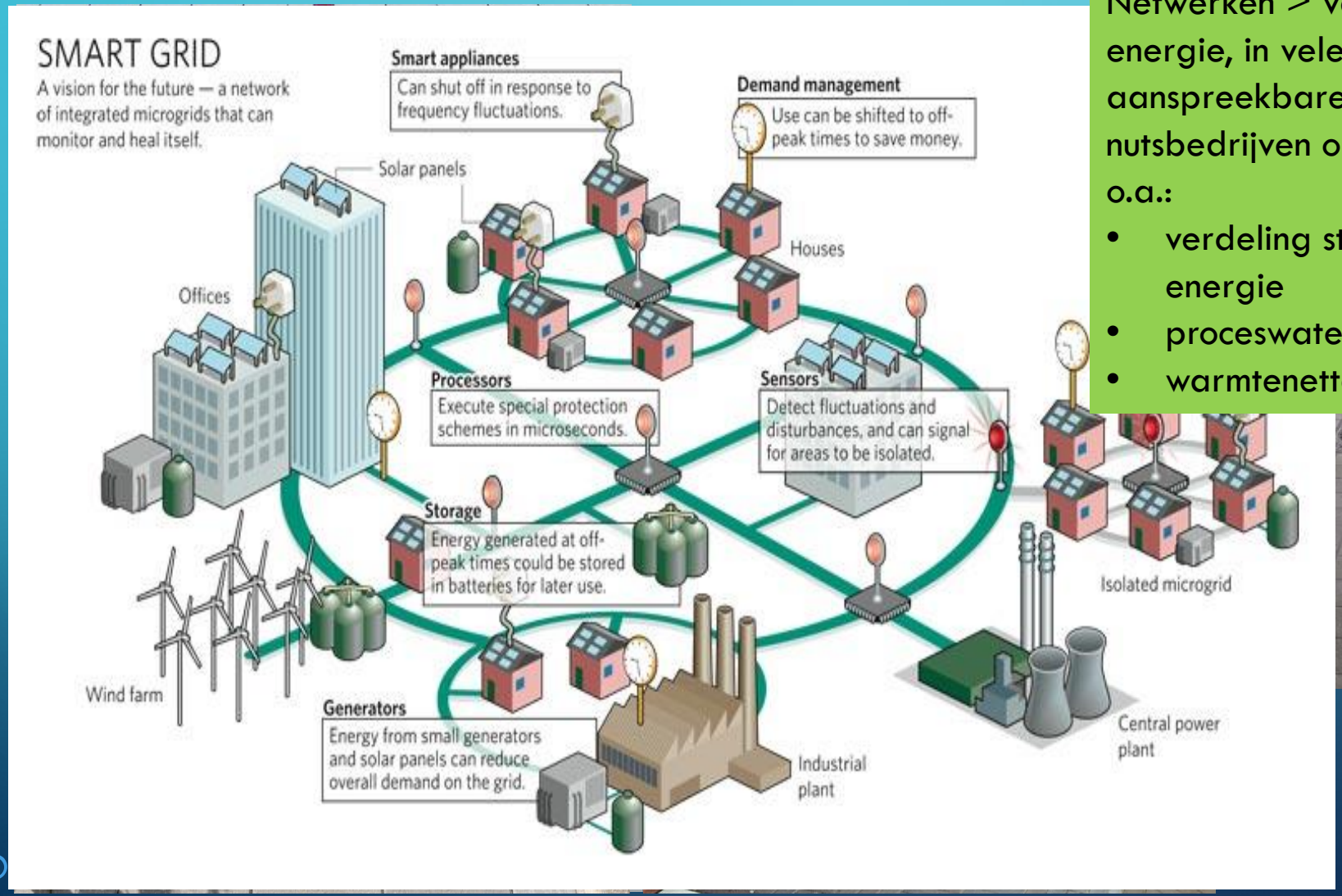

Netwerken > vandaag draait het rond energie, in vele vormen, in gemakkelijk aanspreekbare grids, Hier kunnen nutsbedrijven op inspelen en faciliteren o.a.:

- verdeling stroom uit hernieuwbare energie
- proceswater verdelen
- warmtenetten, ….

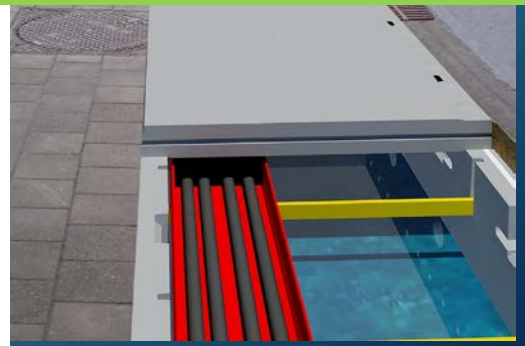

Geleidelijke integratie van nutsleidingen

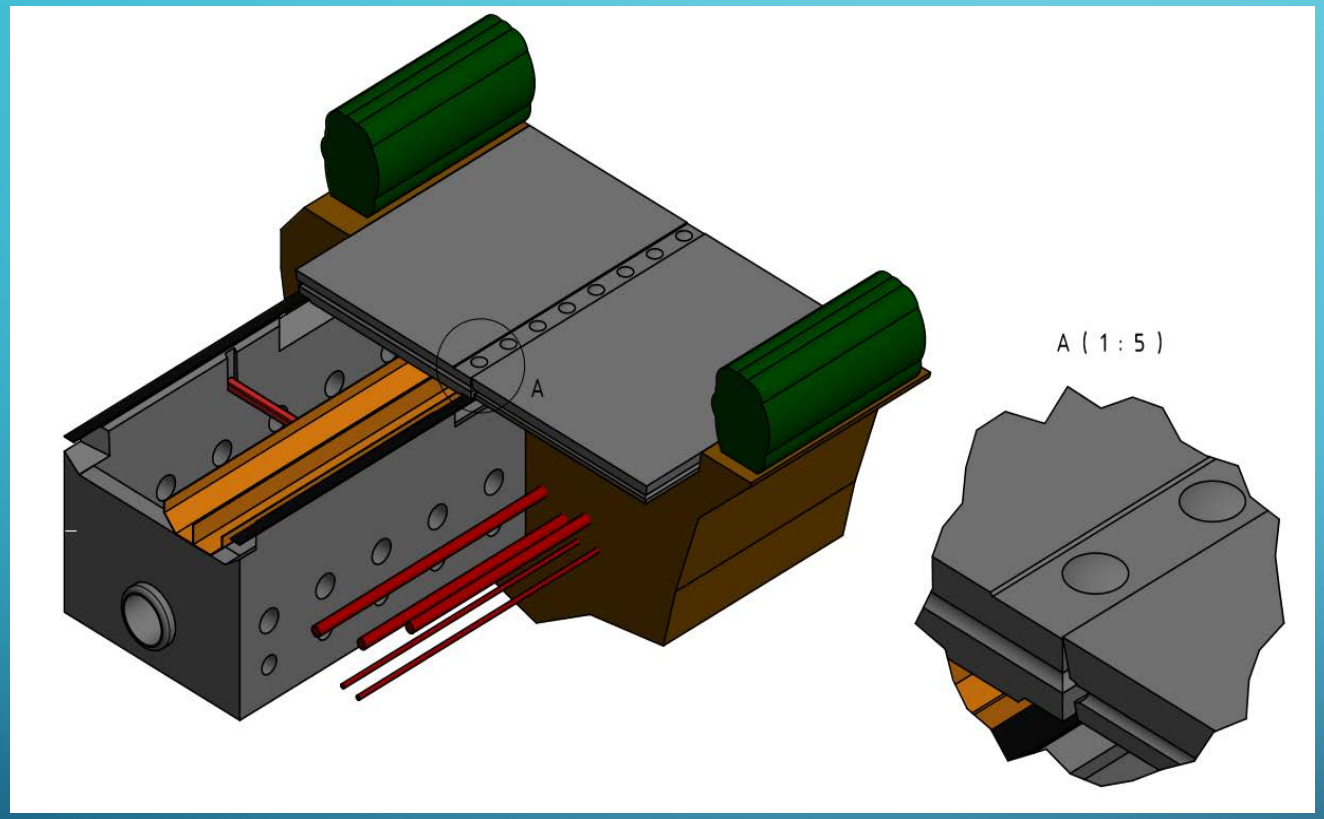

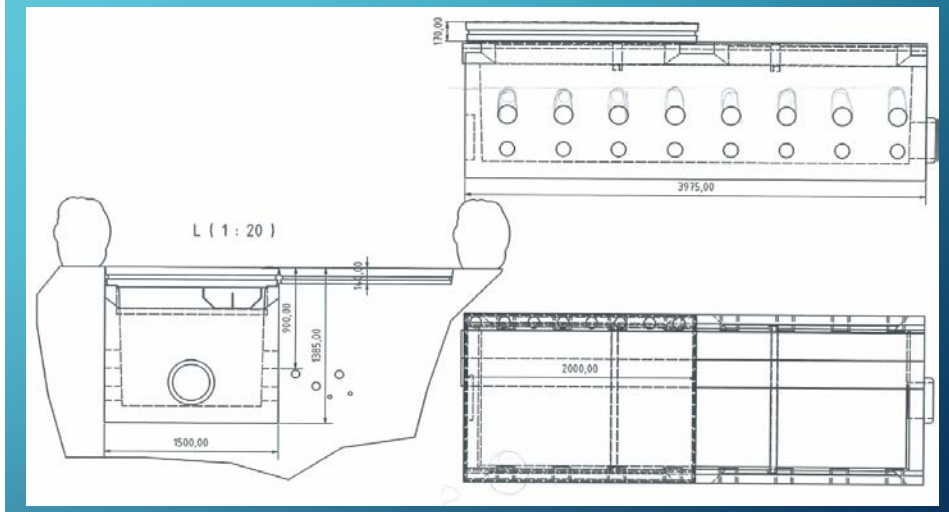

Simulatie voor een alternatieve oplossing bij dubbel fietspad waarbij de nutsleidingen gelegen onder het oud fietspad in gebruik kunnen blijven waarbij het grachtelement geplaatst wordt in de bestaande gracht. Nutsleidingen zullen a posteriori kunnen liggen in de technische goten naarmate een update van een nutsleiding zich opdringt

amer NL)

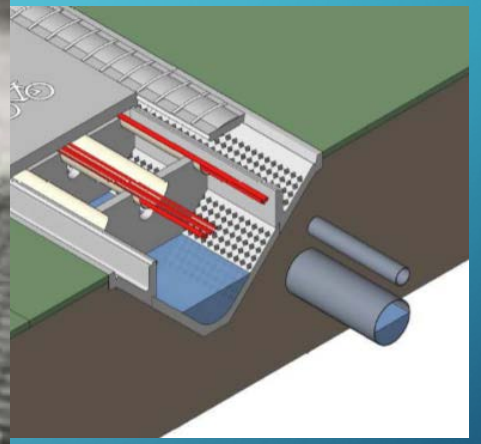

Crealab 1ste officiële presentatie
ancering website

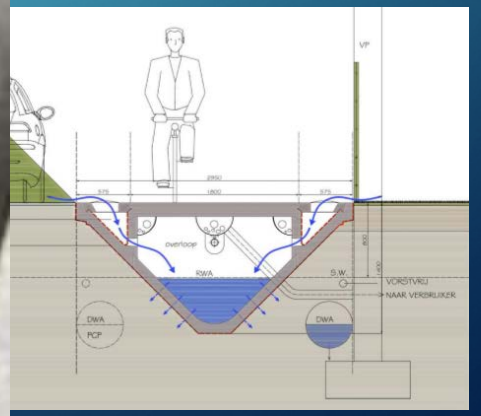

Ook Copenhagen wil lessen trekken !
Juli 2011

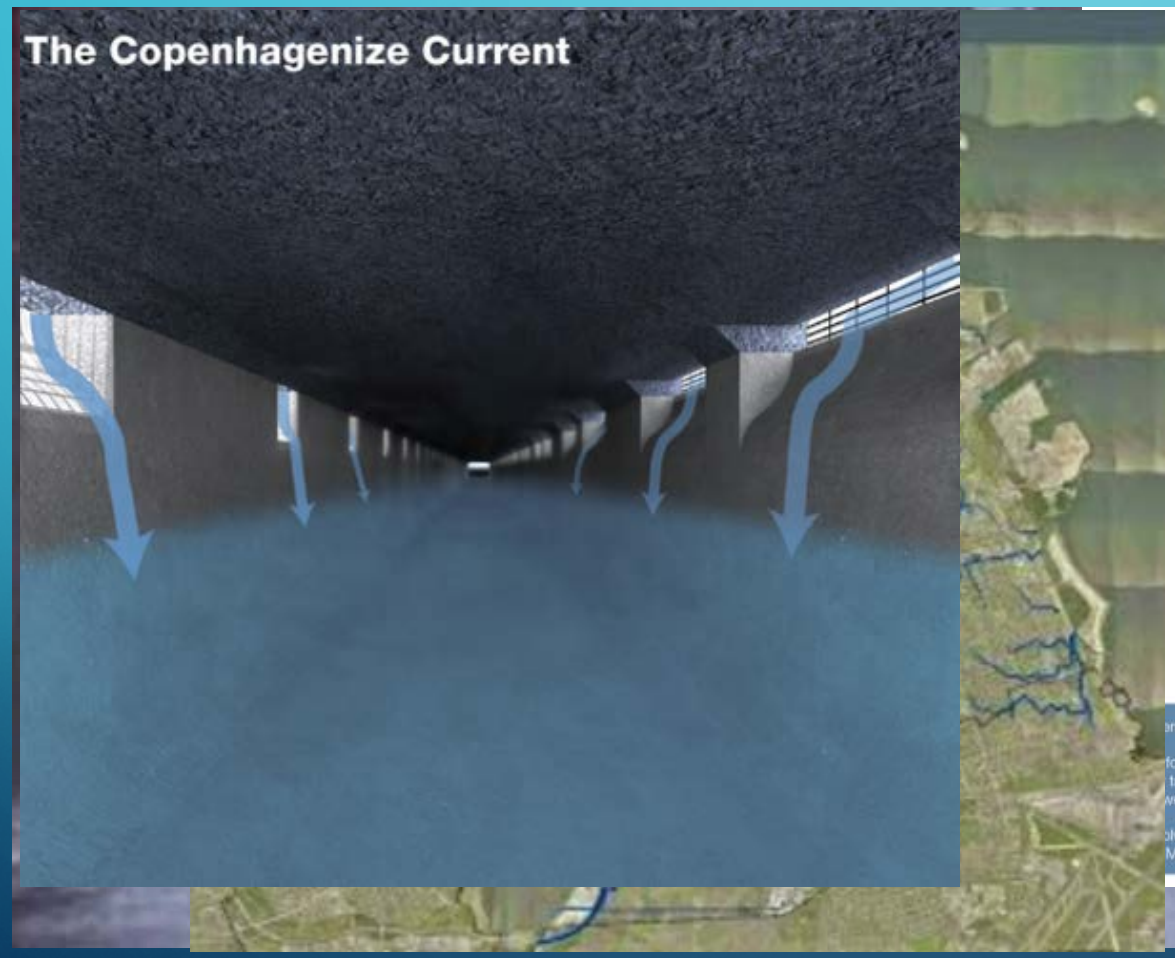

Nog een gelijkaardige concept

KWS wavin TOTAL

Technische info m.b.t. Vélonɛt

- Afwerking: de geprefabriceerde afsluitplaten zijn voorzien van een antislip profilering in combinatie met een duurzaam betonoppervlak.
- Betonkwaliteit: C45/55
- Milieuklasse: XF4 (NBN-EN 206-1)
- Wapening elementen: FeB500 (NEN 6008)
- Kwaliteitsgarantie door middel van BENOR-certificaat volgens PTV 100-O (producten voor ondergrondse buffering en/of infiltratie) of gelijkwaardig.
- Prestaties: de ongepolijste slipweerstand (USRV) van het rijoppervlak van de elementen dient, berekend overeenkomstig NEN-EN 1339 Annex I (Slingerproef), minimaal 65 te bedragen
- Kleur: strandaard betongrijs volgens NBN-EN 1339 Annex I., inkleuring mogelijk
- Het geheel is bestand tegen dooizouten, volgen NTN 018.

Bochten, uitgewerkt met veelhoeken

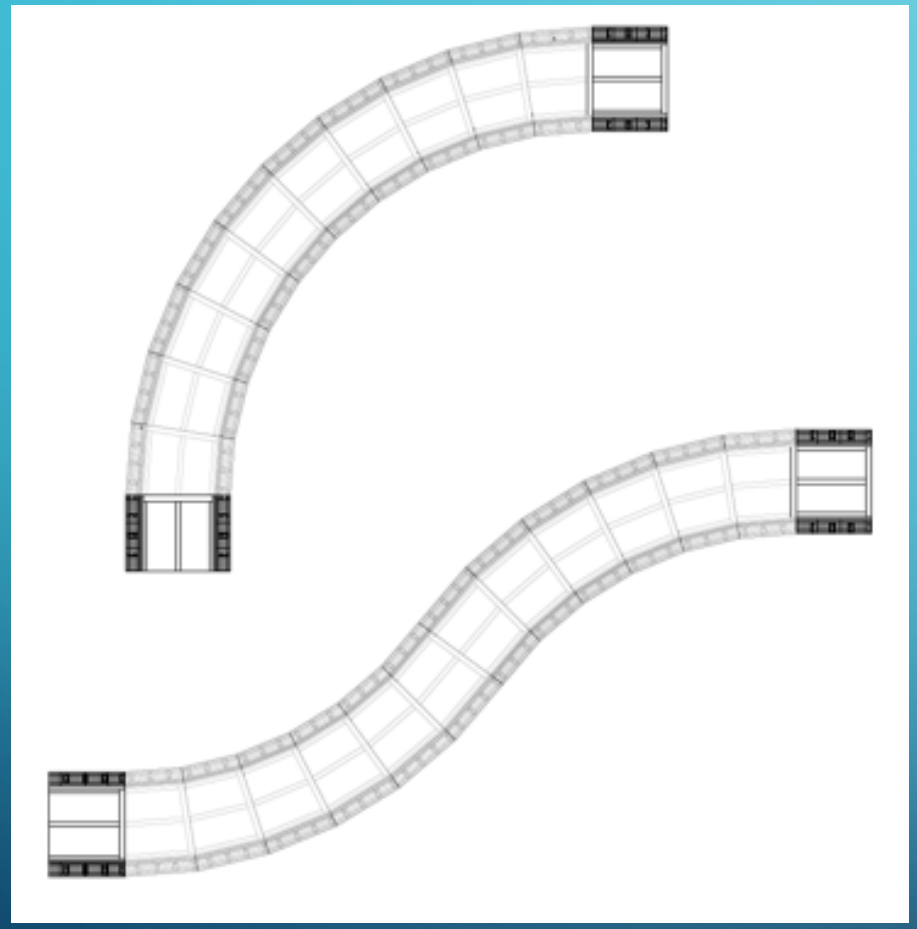

Voorbeelden en simulaties, plaatsing deksel

De industriële partners

(vélonet)

Comfortabel fietsen op het water

Kom het zelf ontdekken:

Velonet.eu
info@velonet.eu

Guy Doumen
052 40 96 45

Luc Maes
0477 41 65 56

Smart city proof

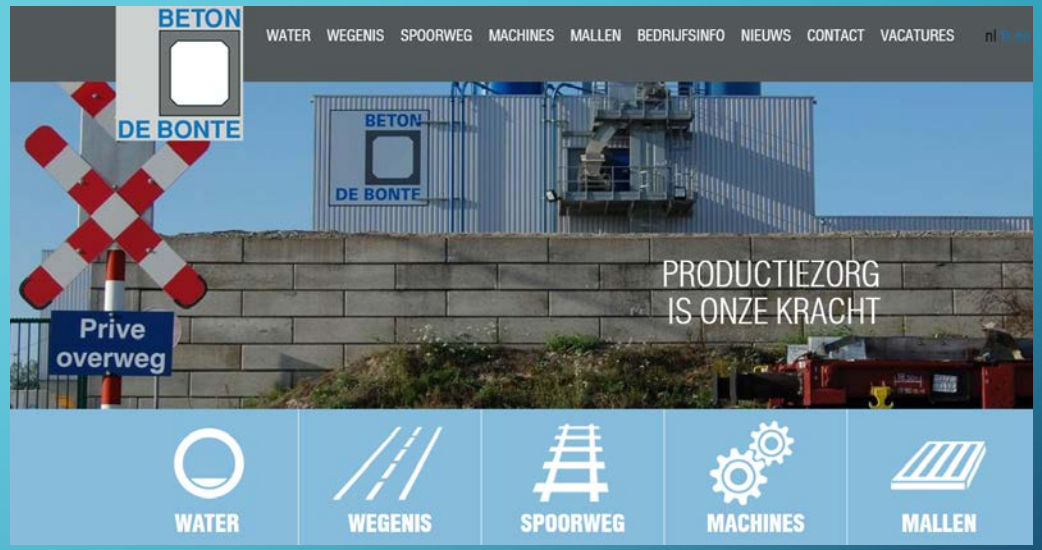

In den beginne ….

www.velh2o.net

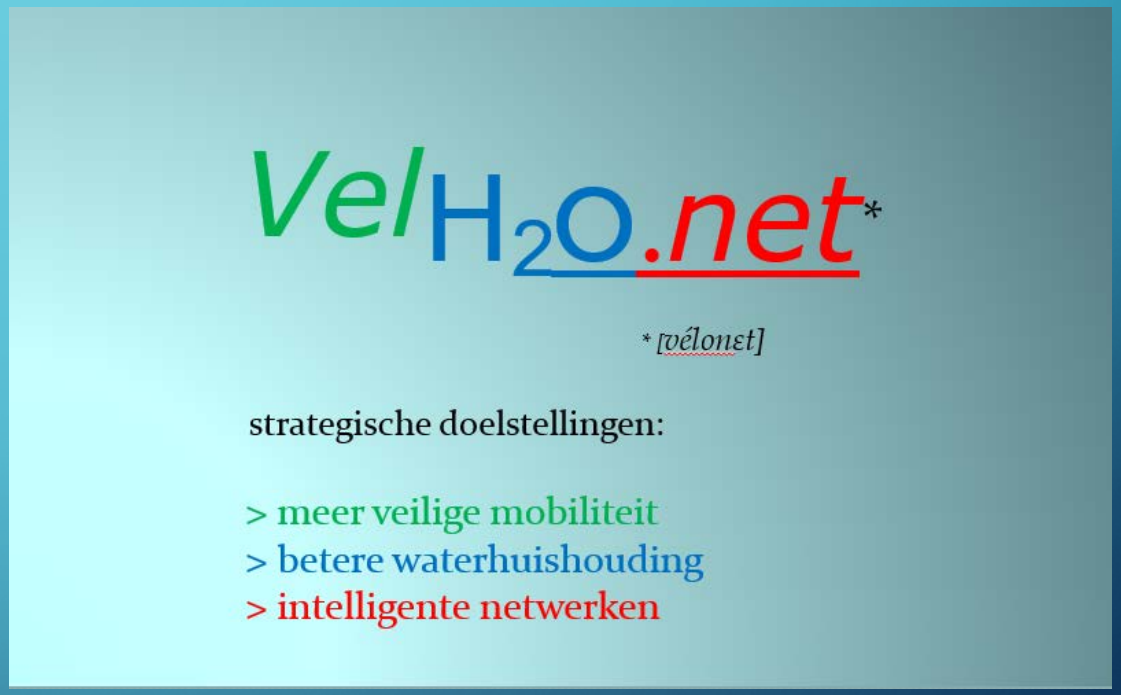

www.velonet.eu

> Veilig en comfortabel velomobielen
> Waterbeheer met een zuiverende infiltratie
> Netwerken en nutsleidingen beschermd en vlot toegankelijk

Vélonɛt: nieuwe visie met mogelijkheden

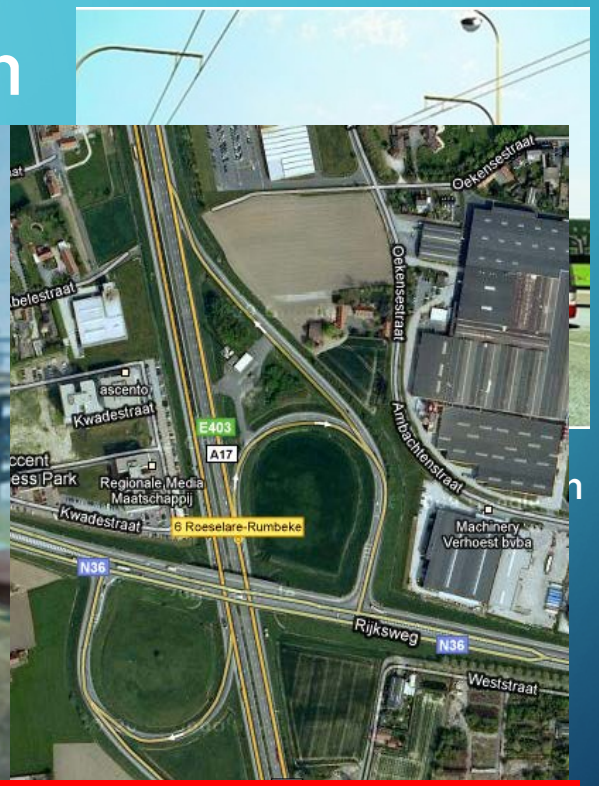

But ……

Innovations are usually not quickly understood and accepted !

Vélo-city > intercity verkeer
regionaal WWV

Dank voor Uw aandacht

Luc Maes

0477/41 65 56